SYSTRONICS

SPG-M 사용설명서

시스트로닉스(주)
주소 : 경기도 부천시 오정구 삼정동 365번지 부천테크노파크 301동 1404호
TEL : 032-324-2777, FAX : 032-324-2717, Homepage : www.ss22.com

● 주의 사항

- 반드시 사용법에 따라 정확하게 사용하여 주십시오. 본 사용설명서의 지시에 의하지 않고 사용 또는 취급된 경우 또는 부주의 등으로 인하여 발생한 모든 손실에 대하여 당사는 어떠한 책임도 지지 않습니다.

1. 입력 전원 인가시 반드시 차단기 및 회로 보호 휴즈 등을 설치하여 주십시오.
2. 압력 인가시 모세관을 이용하여 주십시오. (고압가스 사용시 순간 강압으로 센서 파괴 우려가 있어 모세관 또는 감압 장치 필요)
3. 출력 접점에 과도한 부하 연결은 고장의 원인이 됨으로 2차 릴레이 또는 마그네트를 연결 사용하여 제어하십시오. (정격 3A이하)
4. 우천 시 또는 세척 시에 낙수, 분수 등으로 소손의 원인이 될 수 있으므로 설치 방법, 장소 등을 고려 하여 주십시오.
5. 설치장소는 고온, 다습, 결로 발생, 직사광선, 복사열, 진동, 충격 등을 피하고 떨림이 발생하지 않도록 견고히 시공하여 주십시오.
6. 플라스틱 케이스는 충격에 의해 파손될 우려가 있으므로 파손에 주의하여 설치하여 주십시요.
7. 기기 내 / 외부에 오일 침투, 오염시 고장의 원인과 케이스의 파손이 우려 되므로 반드시 오일을 제거 하고 사용하시기 바랍니다.

※ 본 취급 설명서에 기재된 기능 사양, 외형 규격 및 치수 등은 예고 없이 변경될 수 있습니다.

● 품질 보증

- 인명이나 재산상에 영향이 큰 기기 (원자력 제어기기, 의료기기,시험기기, 철도, 항공 등 안전장치)에 사용할 경우 반드시 2중으로 안전 장치를 부착하여 사용하여 주십시오. 화재, 인명사고 등과 같이 재산상의 손실이 발생할 수 있습니다.

1. 전원이 인가된 상태에서 결선 및 점검, 보수하지 마십시오.
2. 자사의 기술자 이외에 개조 / 개봉하지 마십시오.
3. 입출력 전원 단자는 절연되어 있지 않으므로 필히 주의하여 사용하십시오.
4. 반드시 정격 / 성능 범위에서 단자의 위치를 확인하여 정확하게 연결하십시오.
5. 청소시 유기용제 등을 이용하지 마시고 물기가 없는 마른 수건으로 청소하십시오.
6. 가연성 / 폭발성 가스가 있는 곳, 고온 다습한 장소, 직사광선이 내리 쬐는 장소, 과다한 진동 충격이 있는 장소에는 설치하지 마십시오.
7. 본제품의 내부로 먼지 / 이물질 등이 들어가지 않도록 설치/사용 하십시오.
8. 외부 설치 시 직접적인 노출 등은 가급적이면 피하여 주십시오.
9. 유도성 노이즈가 발생 / 예상되는 곳, 고압 전력 근처, 인버터 및 SCR 등이 설치된 곳에는 차단벽 및 추가 노이즈 필터를 설치하여 주십시오.

● 제품 개요

- **압력 범위** : -1.0~50bar
- **전원 공급** : DC 12~24V ± 5%
- **전원 공급 전류** : 10mA Max
- **출력 전압** : DC 0.5~4.5V ±0.05
- **출력 전류** : 출력시 0.3mA Max
  그라운드시 0.02mA Max
- **센서 정밀도** : ±0.5%FS
- **작동 온도** : -20~85℃
- **보관 온도** : -30~125℃
- **최대 과압** : 150%FS
- **니플 규격** : UNF 7/16

- **니플** (좌측 HP / 우측 LP)

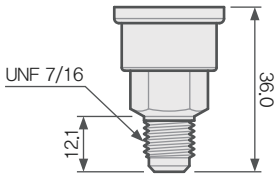

- **제품 본체**

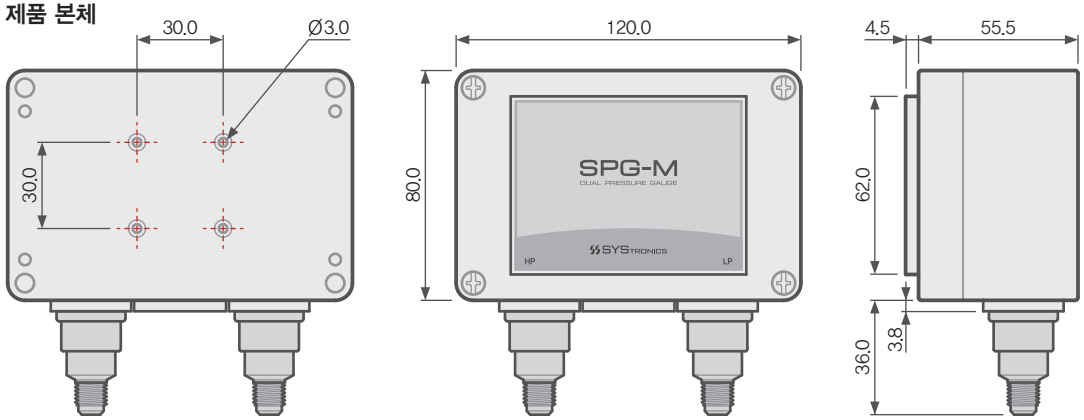

- **고정 브라켓** (볼트 4EA 포함)

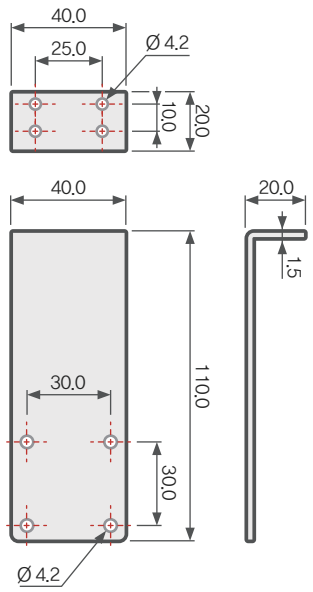

● 결선 방법

- 결선 및 설치 작업은 반드시 관련 전문가 또는 유자격자만 하시기 바라며 작업시 모든 기기의 전원을 차단 시킨 후 배선하여 주십시오. 설치 또는 설정은 반드시 설명서의 방법에 따라 실시해야 합니다.

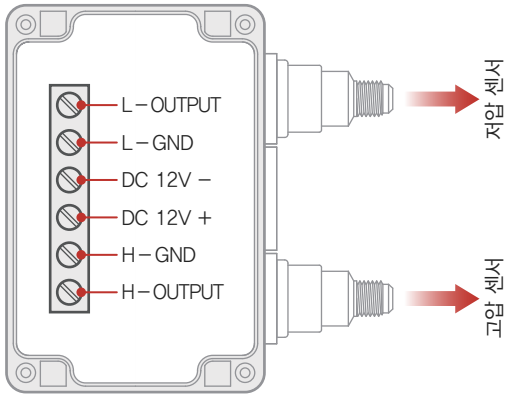

- **주의** : 케이블 배선시에 커넥터에 압력 센서를 마지막 순서로 삽입해야 합니다. 이와 같이 하지 않은 경우 정전기에 의해 압력 센서가 손상될 수 있습니다.